GENUS PREMIUM EVO HP

85 - 100

Caldaia murale a condensazione di elevata potenza per centrali termiche

- SCHEDA INTERFACCIA BUS DI SERIE
- DISPLAY MULTIFUNZIONE LCD
- VENTILATORE MODULANTE AUTOADATTANTE
- SCAMBIATORE PRIMARIO IN ACCIAIO INOX
- PRESE ANALISI COMBUSTIONE ESTERNE
- PRESSOSTATO DI MINIMA INTEGRATO IN CALDAIA
- CIRCOLATORE MODULANTE MAGGIORATO (ESTERNO-ACCESSORIO)
- CIRCOLATORE ALTA EFFICIENZA CON MODULAZIONE CONTINUA (ESTERNO-ACCESSORIO)
- PRESSIONE DI FUNZIONAMENTO FINO A 6 BAR
- PREDISPOSIZIONE TERMOREGOLAZIONE MULTIZONA CON E SENZA FILI
- PREDISPOSTA PER INTEGRAZIONE IN CONFIGURAZIONE DI SISTEMA ATTRAVERSO IL NUOVO PROTOCOLLO DI COMUNICAZIONE BUS BRIDGENET@
- FUNZIONE DISAREAZIONE PER L'EVACUAZIONE DELL'ARIA NELL'IMPIANTO DI RISCALDAMENTO
- PROTEZIONE ANTIGELO E ANTIBLOCCAGGIO CIRCOLATORE
- POSSIBILITA' DI COLLEGAMENTO CON BOLLITORE ESTERNO
- PREDISPOSIZIONE TRAMITE CENTRALINA ELETTRONICA DEDICATA PER INSTALLAZIONE IN CASCATA IN LINEA E FRONTE-RETRO

ALTA EFFICIENZA — CON NORMATIVE VIGENTI — PROTOCOLLO COMUNICAZIONE

MADE IN HOLLAND — AUTO — INFO TOP — SUPER SILENCE

Disponibilità luglio 2013

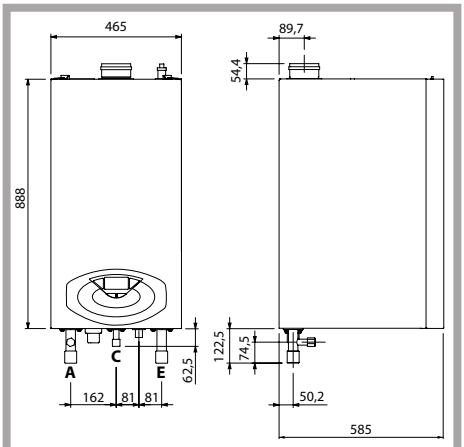

LEGENDA
A. Mandata impianto
C. Ingresso Gas
E. Ritorno Impianto
F. Scarico fumi (Ø mm)
F1: 100
F2: 110/150

Versioni FF - Scarico coassiale

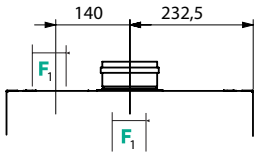

Sviluppo massimo fumi/aria: sdoppiato Ø100/100: 32 m

Versioni FF - Scarico sdoppiato

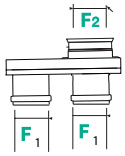

Sviluppo massimo fumi/aria: coassiale Ø110/150: 5 m

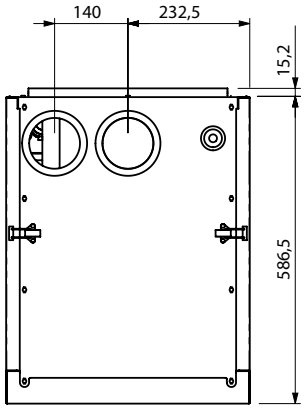

fino a
6 caldaie cascata in linea
8 caldaie cascata fronte-retro

Dati tecnici

		85	100
CAMERA		stagna	stagna
POTENZA			
Potenza termica nominale max/min (Hi)	kW	80,0/20,0	88,3/22,1
Potenza termica utile a 80/60°C max/min	kW	78,0/19,8	86,1/21,9
Potenza termica utile a 50/30°C max/min	kW	84,5/21,8	94,0/24,1
Potenza termica utile a 40/30°C max/min	kW	84,9/21,9	95,0/24,2
Rendimento a 60/80°C max/min	%	97,5/98,9	97,5/98,9
Rendimento a 50/30°C max/min	%	105,6/109,1	106,5/109,1
Rendimento a 40/30°C max/min	%	106,1/109,3	107,7/109,3
CIRCUITO RISCALDAMENTO			
Pressione minima carico installazione	bar	1	
Pressione massima di riscaldamento	bar	6	
Temperatura dei fumi a 50/30°C max/min	°C	46/32	
Temperatura dei fumi a 40/30°C max/min	°C	43/30	
Temperatura dei fumi a 36/30°C max/min	°C	30	
Quantità fumi max/min	m³/h	138,0/36,0	153,0/40,0
Pressione gas H-gas	mbar	20	
Pressione gas L-gas	mbar	25	
Pressione gas LPG	mbar	30/50	
Pressione massima gas	mbar	50	
Temperatura di riscaldamento max/min (alta temperatura)	°C	85/35	
Temperatura di riscaldamento max/min (alta temperatura)	°C	45/20	
Livello sonoro a 1 metro di distanza	dB(A)	52	
Corrente di ionizzazione minima	µA	3	
CONDENSAZIONE			
PH di condensazione	-	3,2	
DATI ELETTRICI			
Tensione / frequenza di alimentazione	V/Hz	230/50	
Grado di protezione impianto elettrico	-	IPX4D	
PESO E DIMENSIONI			
Altezza x Larghezza x Profondità	mm	888 x 465 x 585	
Peso	kg	80	83
MODELLO		85 FF	100 FF
CODICE		**3581417**	**3581418**

Prevalenza residua della caldaia
(con apposito kit accessorio circolatore maggiorato)

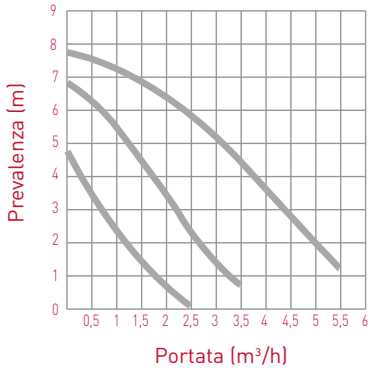

Prevalenza residua della caldaia
(con apposito kit accessorio circolatore alta efficienza modulante)

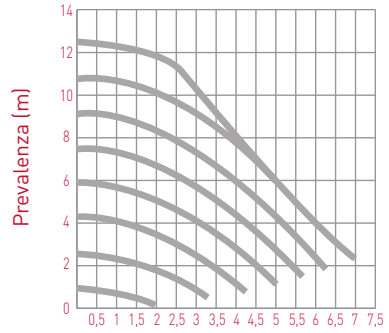

Accessori di serie

Scheda interfaccia BUS - Kit trasformazione GPL

Accessori - installazione singola

	Codice
Accessori di posa	
Montante verticale per installazione autoportante	3590279
Montante orizzotale per installazione autoprtante	3590280
Piede e angolare per installazione autoportante	3590283
ACCESSORI IDRAULICI	
Kit rubinetti di arresto 85-100	3590434
Kit INAIL per installazione caldaia singola 85-100 (4,5 bar)	3590336
Kit circolatore HP 85-100 - inst. Singola	3590441
Kit circolatore alta efficienza modulante HP 85-150	8590442
Kit per installazione bollitore esterno 85 - 100 kW	3590437
Separatore idraulico per installazione caldaia singola 85-150	3590435
Valvola di intercettazione combustibile installazione singola 45-65-85	3590439
Valvola di intercettazione combustibile installazione singola100	3590440
ACCESSORI TERMOREGOLAZIONE E GESTIONE IMPIANTO	
SENSYS (gestore di sistema)	3318585
Sensore ambiente modulante con fili	3318586
Sonda esterna con fili	3318588
Cronotermostato on-off con fili	3318590
Cronotermostato on-off senza fili (ricevitore incluso)	3318591
Cronotermostato on-off con fili alimentato da BUS senza batterie	3318593
Termostato ambiente on-off	3318594
ACCESSORI DI GESTIONE ED INTEGRAZIONE SOLARE	
SENSYS (gestore di sistema)	3318585
Kit scheda Solar Manager CF	3318348
Gruppo pompa solare digitale - comprende scheda gestione impianti a circolazione forzata più sonde	3024151
ACCESSORI SCARICO FUMI	
Adattatore coassiale 100/100 - 110/150 installazione singola 85-100 Kw	12076281
Adattaore da sdoppiato a concentrico ø100-100 a ø100-150 mm.	12076292
Sdoppiato 100-110 scarico - Adattatore partenza 110mm installazione singola	3590230
Sdoppiato 100-100 aspirazione - Adattatore ingresso caldaie 100mm	3590237

Per lista completa accessori vedi da pag. 76