SHAPE PREMIUM

ARISTON

CAPACITATE 50-80-100 L

ÎNCĂLZITOR ELECTRIC MURAL CU ACUMULARE

TITANIUM | IPX4 | GARANȚIA CALITĂȚII | IZOLAȚIE DIN POLIURETAN | ECONOMIE | GARANȚIE CORP ÎNCĂLZITOR APĂ (ANI)*

(*) Toate componentele electrice au 2 ani garanție

Disponibil începând cu luna septembrie

- AFIȘAJ LCD SOFT TOUCH
- DESIGN INOVATOR
- DISPOZITIV DE PROGRAMARE ZILNICĂ/ SĂPTĂMÂNALĂ
- SENZORI DE TEMPERATURĂ NTC DE ÎNALTĂ PRECIZIE
- RESETARE RAPIDĂ ȘI UȘOARĂ
- FLANȘĂ CU 5 BOLȚURI
- TERMOIZOLAȚIE MĂRITĂ
- ANOD DE MAGNEZIU SUPRADIMENSIONAT
- IZOLAȚIE MĂRITĂ DIN POLIURETAN DEOSEBIT DE EFICIENTĂ
- SUPAPĂ HIDRAULICĂ DE SIGURANȚĂ TESTATĂ LA 8 BAR
- PRODUS TESTAT CONFORM CELOR MAI ÎNALTE STANDARDE DE CALITATE
- REZERVOR INTERIOR DIN OȚEL EMAILAT CU TITAN ȘI TESTAT LA 16 BAR
- CONFORT MAXIM

design și tehnologie

Date tehnice - Dimensiuni de gabarit

		SHAPE PREMIUM		
		50	80	100
Instalare		Verticală	Verticală	Verticală
Dimensiune		Normală	Normală	Normală
Capacitate	l	50	80	100
Putere	kW	1,8	1,8	1,8
Dispersia termică	°C	0,80	0,94	1,08
Presiunea maximă de lucru	kWh/24h	8	8	8
Temperatura max. de lucru	bar	80	80	80
Greutatea	kg	19	23,5	27
Clasa IP		IPX4	IPX4	IPX4

	SHAPE PREMIUM		
	50	80	100
a mm	570	775	927
b mm	379	584	736
c mm	191	191	191

	SHAPE PREMIUM 50	SHAPE PREMIUM 80	SHAPE PREMIUM 100
COD	3605155	3605157	3605158

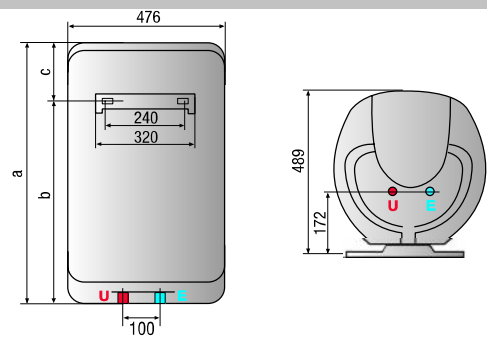

LEGENDĂ **E** Intrare apă rece G 1/2" **U** Ieșire apă caldă G 1/2"