Foaie de date: Wilo-Yonos MAXO 40/0,5-4

Caracteristici

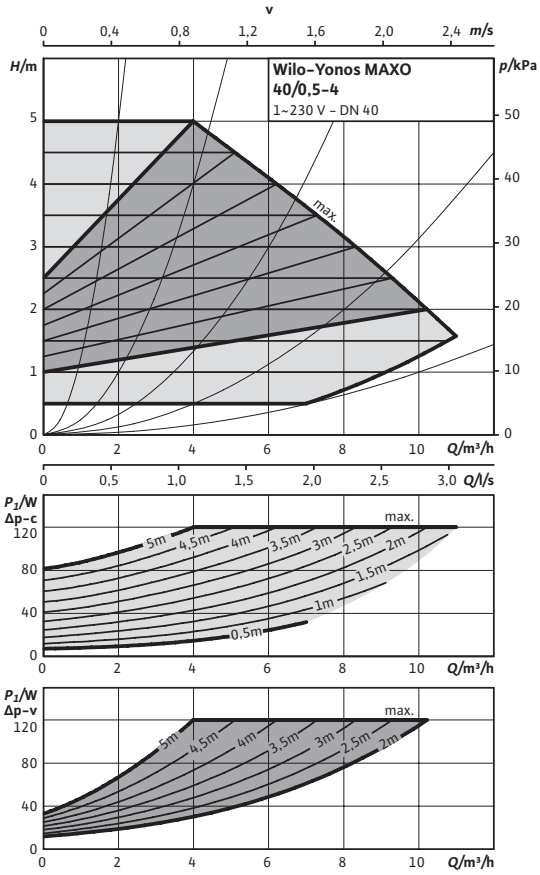

Desen de execuție

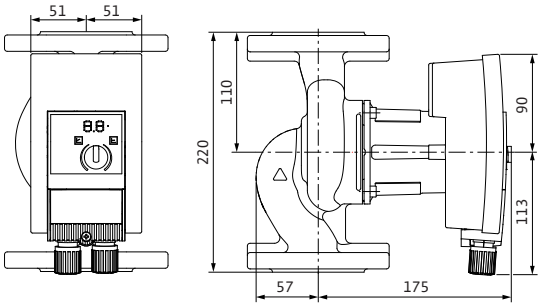

Desen de execuție, flanșă

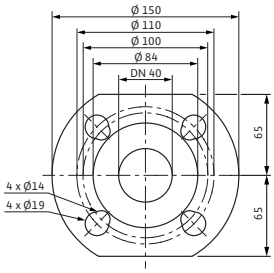

Agenți termici admiși (alți agenți termici, la cerere)

Apă de încălzire (conform VDI 2035)	•
Amestecuri apă/glicol (max. 1:1; la o concentrație mai mare de 20% trebuie verificate performanțele)	•

Domeniul de utilizare admis

Domeniu de temperatură la temperatură ambiantă max. +40 °C		-20...+110 °C
Presiune de lucru maxim admisă	P_{max}	6/10 bar

Racorduri

Flanșă		Flanșă combi PN6/10 (flanșă PN 16 cf. EN 1092-2).
Diametru nominal flanșă		DN 40
Lungime	l_0	220 mm

Motorul și sistemul electronic

Indice de eficiență energetică (EEI)		≤ 0,23
Compatibilitate electromagnetică		EN 61800-3
Emitere de perturbații		EN 61000-6-3
Rezistență la perturbații		EN 61000-6-2
Reglarea turației		Convertizor de frecvență
Tip de protecție		IP X4D
Clasa de izolație		F
Rețea de alimentare		1~230 V
Putere nominală a motorului	P_2	90 W
turație	N	1200 - 3700 rot/min.
Puterea absorbită	P_1	7 - 120 W
Consum de curent	I	0,09 - 0,90 A
Protecția motorului		integrată
Conectori cabluri	Pg	M20x1.5

Materiale

Carcasa pompei	fontă cenușie (EN-GJL-250)
Rotor	plastic (PPS - 40% GF) armat cu fibră de sticlă
Ax pompă	oțel inoxidabil (X46Cr13)
Lagăr	Carbon impregnat cu metal

Înălțime minimă de intrare la ștuț de aspirație pentru evitarea cavitației la temperatura de pompare a apei

Înălțime minimă de intrare la 50 / 95 / 110°C	0,5 / 3 / 10 m

Plan de borne

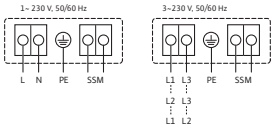

SSM:	Semnalizare generală de defecțiune (contact normal închis conform VDI 3814, solicitare 1 A, 250 V ~) Pentru funcții, vezi Catalogul Wilo, capitolul "Gestionarea pompelor Wilo-Control, Indicații privind alegerea"

Informații privind comanda

Produs		Wilo
Tip		Yonos MAXO 40/0,5-4
Nr. art.		2120645
Greutate aprox.	*m*	8.60 kg

Dimensiuni şi desene de execuție: Wilo-Yonos MAXO 40/0,5-4

Desen de execuție

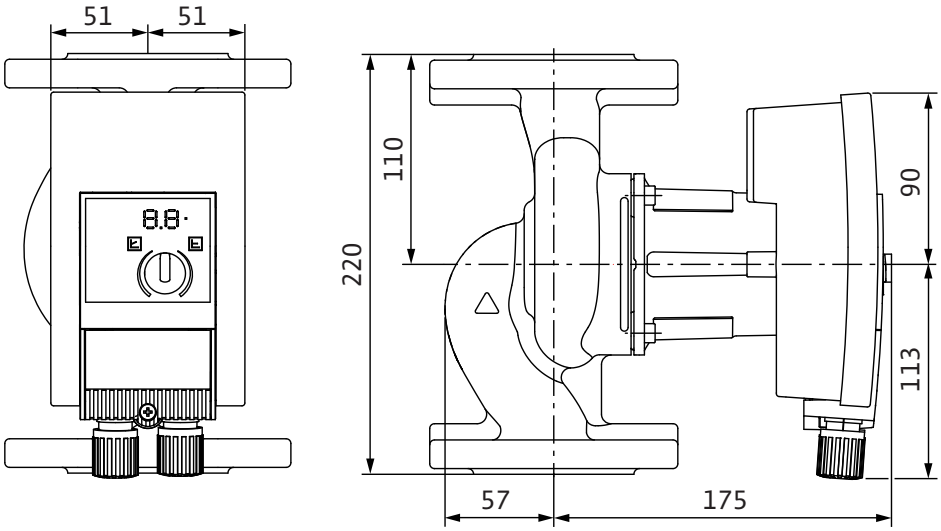

Caracteristici: Wilo-Yonos MAXO 40/0,5-4

Caracteristici

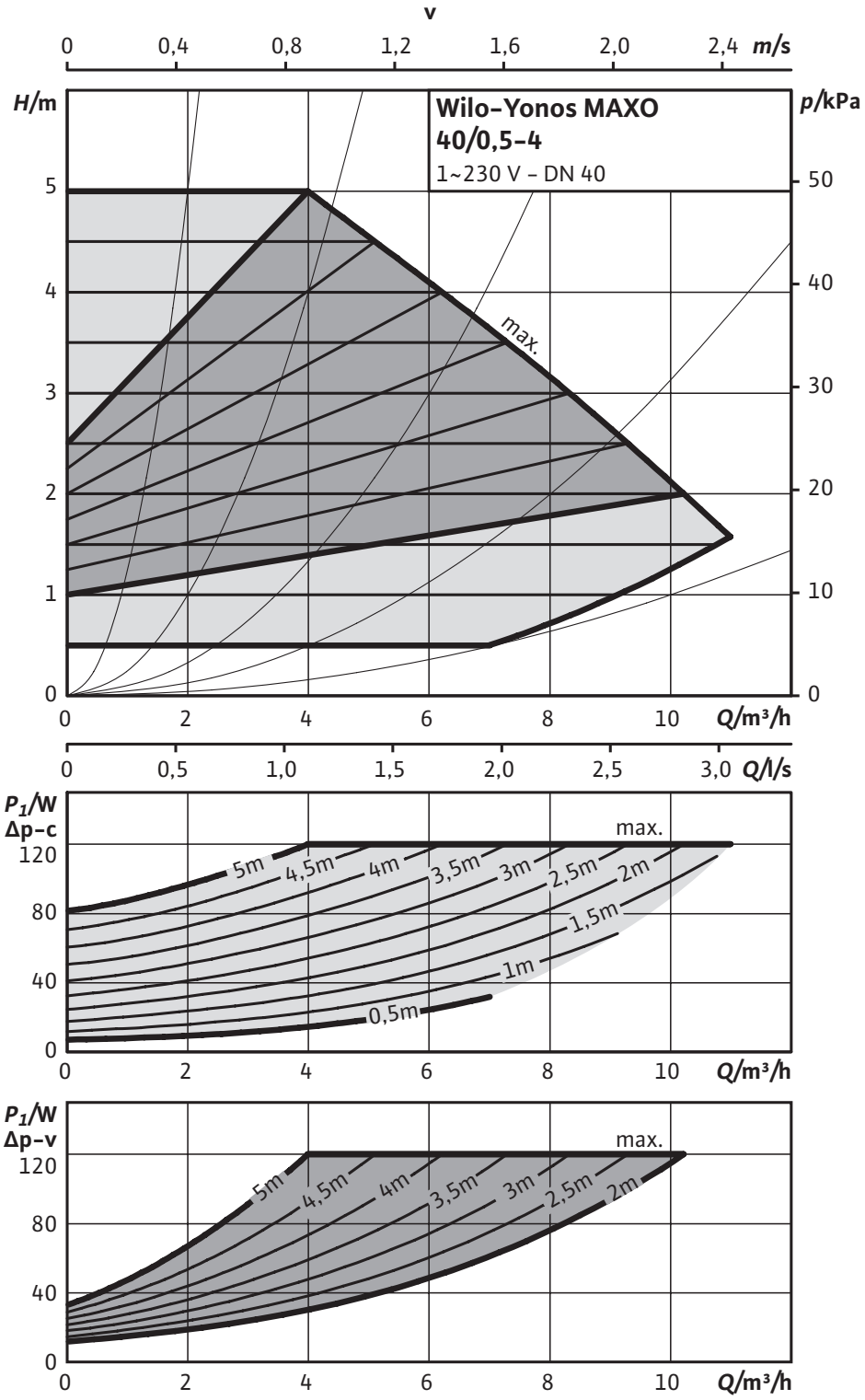

Text de descriere: Wilo-Yonos MAXO 40/0,5-4

Pompă de înaltă eficiență Wilo-Yonos MAXO
reglată electronic,
Pompă de circulație cu rotor umed, motor sincron conform tehnologiei ECM şi reglare electronică integrată a randamentului pentru reglarea continuă a presiunii diferențiale. Utilizabil pentru toate aplicațiile de încălzire, de aerisire şi de climatizare.
Dotare de serie:
- Moduri de reglare preselectabile pentru optimizarea sarcinii Δp-c (presiune diferențială constantă), Δp-v (presiune diferențială variabilă)
- Afişaj cu leduri pentru reglarea valorii impuse şi afişarea mesajelor de eroare
- Conexiune electrică cu ştecher Wilo
- Lămpi de avarie şi contact pentru semnalizarea colectivă de avarie

La pompe cu flanşă - variante cu flanşă:
- Execuție standard pentru pompele DN 32 până la DN 65: Flanşă combinată PN 6/10 (flanşă PN 16 conform EN 1092-2) pentru contraflanşa PN 6 şi PN 16
- Execuție standard pentru pompele DN 80 / DN 100: Flanşă PN 6 (PN 16 dimensionată conform EN 1092-2) pentru contraflanşa PN 6

Materiale

Carcasa pompei: fontă cenuşie (EN-GJL-250)

Rotor: plastic (PPS - 40% GF) armat cu fibră de sticlă

Ax pompă: oțel inoxidabil (X46Cr13)

Lagăr: Carbon impregnat cu metal

Racorduri

Diametru nominal flanşă: DN 40

Flanşă: Flanşă combi PN6/10 (flanşă PN 16 cf. EN 1092-2).

Lungime: 220 mm

Motorul şi sistemul electronic

Indice de eficiență energetică (EEI): ≤ 0.23

Compatibilitate electromagnetică: EN 61800-3

Emitere de perturbații: EN 61000-6-3

Rezistență la perturbații: EN 61000-6-2

Reglarea turației: Convertizor de frecvență

Tip de protecție: IP X4D

Clasa de izolație: F

Rețea de alimentare: 1~230 V

Frecvența rețelei: 50/60 Hz

Putere nominală a motorului: 90,0 W

turație: 1200 - 3700 rot/min.

Putere consumată 1~ 230 V: 0 / 0 / 120 W

Intensitate la 1~230 V: 0,09 - 0,90 A

Protecția motorului: integrată

Conectori cabluri: M20x1.5

Informații privind comanda

Nr. art.: 2120645

Cod EAN: 4048482235929

Greutate aprox.: 8.60 kg

Text de descriere: Wilo-Yonos MAXO 40/0,5-4

Produs: Wilo

Tip: Yonos MAXO 40/0,5-4

CALOR SRL
Str. Progresului nr. 30-40, sector 5, Bucuresti
tel: 021.411.44.44, fax: 021.411.36.14
www.calorserv.ro - www.calor.ro