KAIROS THERMO

150/1 TR
150/1 TT

SISTEM CU CIRCULAȚIE NATURALĂ
PENTRU PREPARAREA ACM

HIGH EFFICIENCY
EFICIENȚĂ RIDICATĂ

CAPACITATE MARE DE ABSORBȚIE

IZOLAȚIE DIN FIBRE MINERALE

DURATĂ LUNGĂ DE VIAȚĂ

PROTECȚIE ANTICOROZIUNE

REZISTENȚĂ LA INTEMPERII

Eficiență selectivă

- ATINGE VITEZA MAXIMĂ DE ÎNCĂLZIRE SUB 65 °C ŞI APOI O REDUCE
- APA CALDĂ ESTE PREPARATĂ RAPID
- SOLICITARE TERMICĂ REDUSĂ

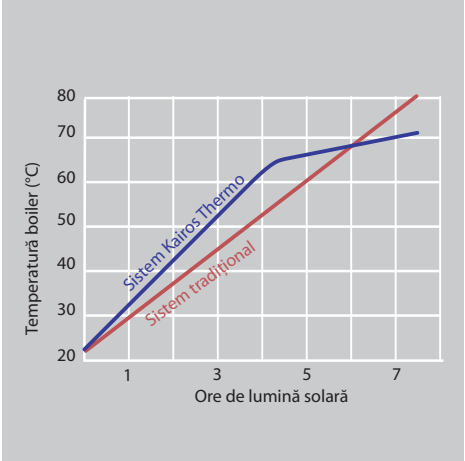

Date tehnice

		KAIROS THERMO 150/1
Suprafață totală a panourilor	m^2	2,01
Suprafață de captare a panourilor	m^2	1,73
Masă la gol (instalare pe pământ)	kg	127
Masă la gol (instalare pe acoperiş)	kg	113
Capacitatea circuitului solar	l	7,4
Capacitatea rezervorului ACM	l	153
Presiune max. în circuitul ACM	bar	8
Calibrarea supapei de siguranță a circuitului solar	bar	1,5
Pierdere de căldură	kWh/24h	1,8
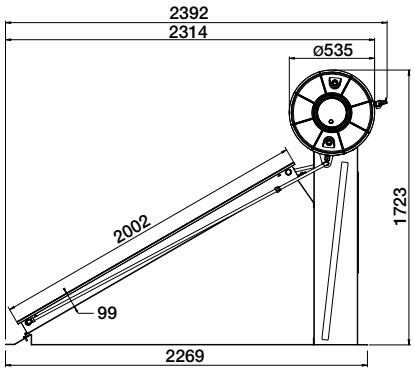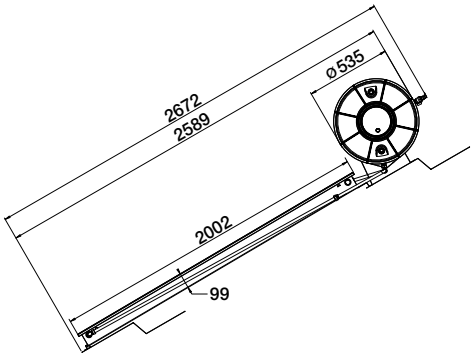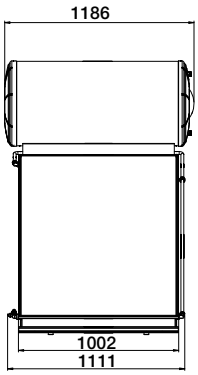
	KAIROS THERMO 150/1 TR	KAIROS THERMO 150/1 TT
COD	3022060	3022061